duschy® duschy.ee

(EN) Switching the mixer cartridge.

(EST) Segisti sisu vahetus.

1

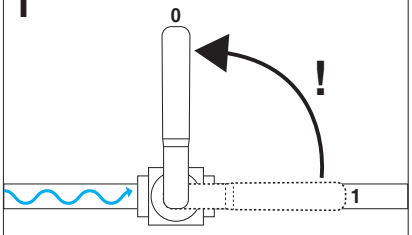

(EN) Important! Turn off the incoming water before beginning.

(EST) NB! Sulgeda sissetulev vesi enne tööga alustamist.

2

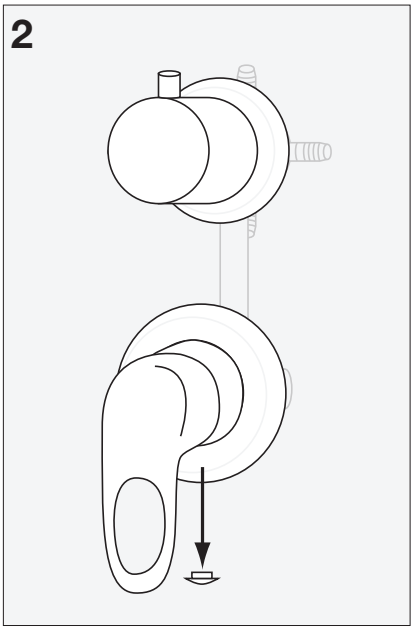

3

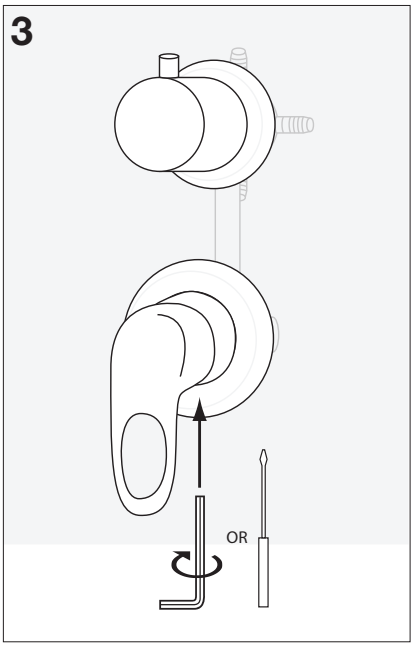

4

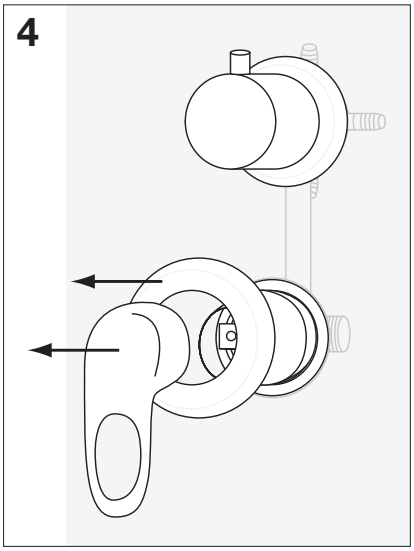

5

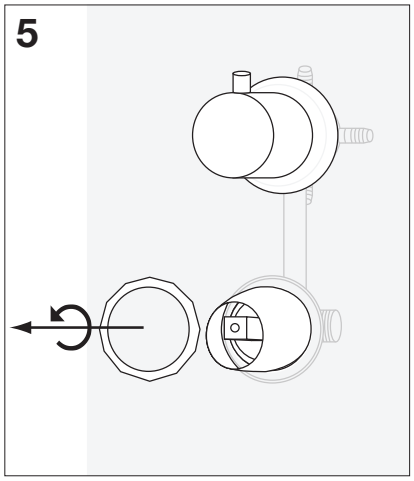

6

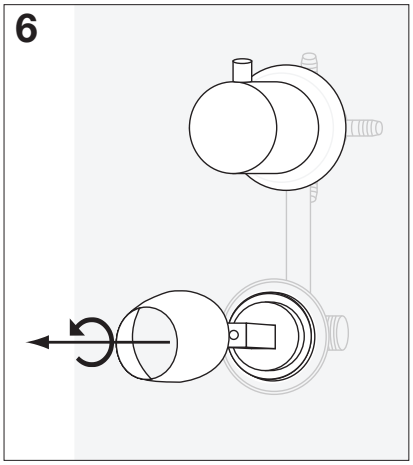

7

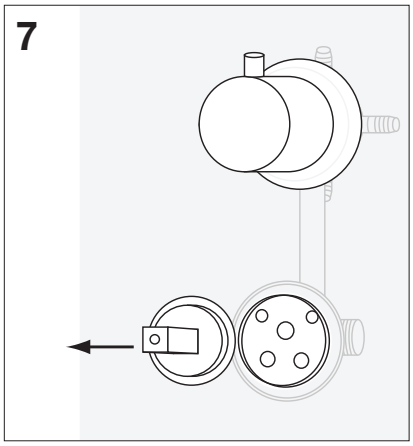

8

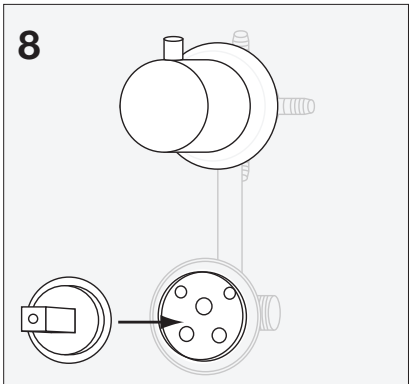

(EN) Switch the cartridge and proceed by doing the manual in reverse.

(EST) Vahetada segisti sisu ning korrata protsessi vastupidises järjekorras.

(PL) Podłączenie głowicy mieszacza wody / wykonaj instrukcje w odwrotnej kolejności.