2

Bruksanvisning
Mi Robot Vaccuum Mop Pro

Sikkerhetsinformasjon

- Dette apparatet er ikke beregnet på bruk av personer (inkludert barn) med nedsatte fysiske, sensoriske eller mentale evner, eller mangel på erfaring og kunnskap, med mindre de har fått tilsyn eller instruksjon om bruk av apparatet av en person som er ansvarlig for deres sikkerhet.
- Barn bør holdes øye med for å hindre dem i å leke med apparatet.
- Rengjøring og vedlikehold skal ikke utføres av barn uten tilsyn (EU).
- Hold hovedbørsterengjøringsverktøyene utilgjengelig for barn.
- Hold hår, løse klær, fingre og alle kroppsdeler borte fra åpninger og bevegelige deler.
- Ikke bruk støvsugeren til å rengjøre brennende stoffer.
- Ikke løft støvsugeren etter dekselet til laserraderen.
- Forsikre deg om at støvsugeren er slått av og at ladestasjonen er koblet fra før rengjøring eller vedlikehold.
- Dette produktet er kun beregnet på å rengjøre gulv i hjemmet. Ikke bruk den utendørs (f.eks. på en balkong) eller på en overflate som ikke er et gulv (f.eks en sofa), eller i et kommersielt eller industrielt miljø.
- Ikke bruk støvsugeren i et område uten beskyttende barrierer over bakkenivå, for eksempel på en hems, åpne balkonger eller på toppen av møbler.
- Ikke bruk støvsugeren i rom med temperaturer over 40°C eller under O°C eller på gulv med væsker eller klebrig stoffer.
- Rydd bort eventuelle kabler fra gulvet før du bruker støvsugeren for å forhindre at den drar dem med seg mens den rengjør.
- Ta opp skjøre eller løse gjenstander fra gulvet, for eksempel vaser eller plastposer, for å forhindre at støvsugeren hindres eller kjører over dem og forårsaker skade.
- Ikke sett barn, kjæledyr eller andre ting på toppen av støvsugeren, hverken når den står stille eller er i bevegelse.
- Ikke bruk støvsugeren til å rengjøre tepper.
- Pass på at støvsugeren ikke plukker opp harde eller skarpe gjenstander som byggematerialer, glass eller spiker.
- Spray ikke væske inn i støvsugeren (pass på at støvbeholder helt tørt før det monteres på nytt).
- Ikke plasser støvsugeren opp ned (laserradarhuset skal aldri berøre bakken).
- Bruk bare dette produktet slik som beskrevet i bruksanvisningen eller hurtigstartguiden. Brukere er ansvarlige for tap eller skade som oppstår som følge av feil bruk av dette produktet.

CE

Foshan Viomi Electrical Technology Co., Ltd. erklærer herved at radioutstyrstypen STYTJOZYM er i samsvar med direktiv 2014/53 / EU. Den fullstendige teksten til EU-samsvarserklæringen er tilgjengelig på følgende internettadresse: http://www.mi.com/global/service/support/declaration.html

Batteri og Lading

- Ikke bruk tredjeparts batterilader eller ladestasjon. Skal kun benyttes med <BLJ24W200120P-V> forsyningsenhet.
- Apparatet må kobles fra strømforsyningen før du tar ut batteriet.
- Dette apparatet inneholder batterier som kun skal byttes ut av kvalifiserte personer.
- Ikke plasser ladestasjonen i nærheten av en varmekilde, for eksempel en radiator.
- Tørk ikke av støvsugeren med en våt klut eller med annen væske.
- Hvis strømledningen er skadet, må den byttes ut av produsenten, serviceagenten eller kvalifiserte personer for å unngå fare.
- Ikke kast gamle batterier på feil måte. Før du kaster støvsugeren, må du forsikre deg om at den er koblet fra og fjerne batteriet og kaste det på en miljøsikker måte.
- Forsikre deg om at støvsugeren er slått av før du transporterer den og oppbevar den i originalemballasjen dersom dette er mulig.
- Hvis støvsugeren ikke skal brukes over en lengre periode, lad den helt opp, slå den av og oppbevar den på et kjølig, tørt sted. Lad støvsugeren helt minst en gang i måneden for å forhindre batteriskader.
- Produktets laserradar oppfyller IEC 60825-1: 2014-standarden for laserproduktsikkerhet i klasse 1 og produserer ikke laserstråling som er farlig for mennesker.

2 Tech

Dette produktet er kjøpt hos 2Tech. For å lese mer om oss og trykk på linken https://www.2tech.no

Du kan finne dette produktet og tilbehør på vår vår hjemmeside:
- Svart: https://www.2tech.no/smarthjem-og-livsstil/robot-stovsugere/mi-robot-vacuum-mop-pro-svart
- Hvit: https://www. 2tech.no/smarthjem-og-livsstil/robot-stovsugere/mi-robot-vacuum-mop-pro-hvit
- Tilbehør: https://www.2tech.no/smarthjem-og-livsstil/tilbehor/

For å se andre robotstøvsugere kan du følge denne linken:
https://www.2tech.no/smarthjem-og-livsstil/robotstovsugere/

Produktoversikt

Liste over produkt og tilbehør

Støvsuger

Tilbehør til støvsugeren

Støvbeholer (for ryddemodus)

Rengjørings-børste

Hovedbørste

Beskyttelse hovedbørste

Innhold i tilbehørsboksen

2-i-1 støvbeholder med vannbeholder (for støvsuging og mopping-modus)

Sidebørste (x2)

Ladestasjon

Strømledning

Moppeholder

Våt mopp

Fuktig mopp

Bruksanvisning

Merk: illustrasjoner av produkt, tilbehør og brukergrensesnitt i brukerhåndboken er kun ment som referanse. Faktiske produkt og funksjoner kan variere på grunn av produktforbedringer.

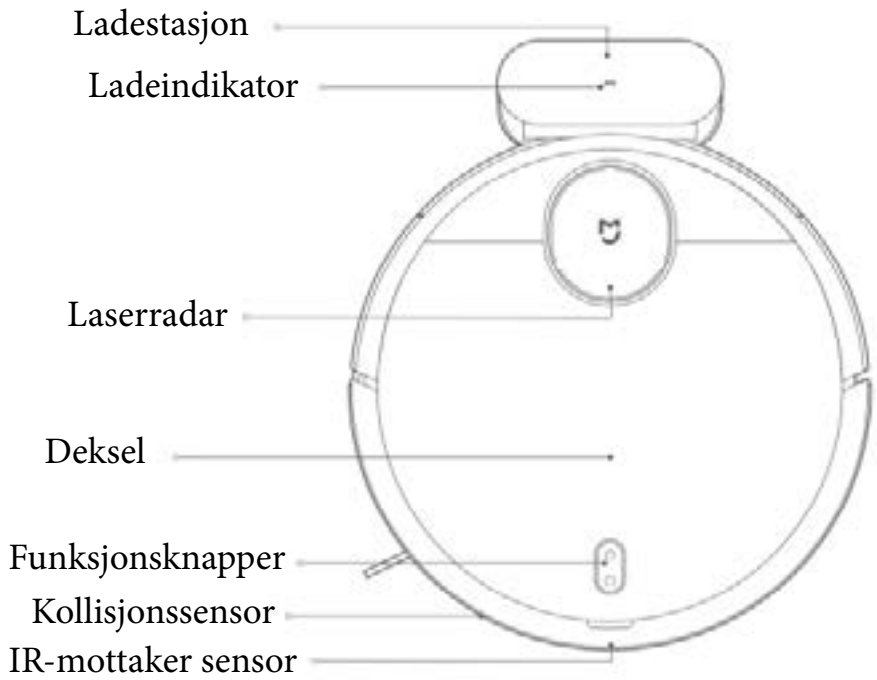

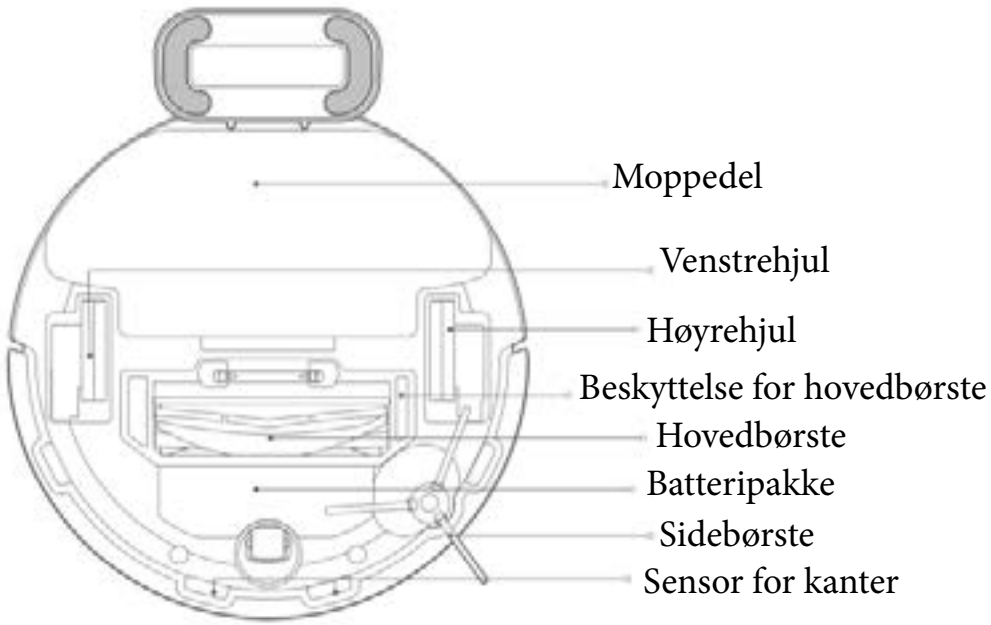

Ladestasjon
Trykk for å sende støvsuger tilbake til ladestasjonen

Av/på-knapp
Trykk for å starte eller pause rengjøringen. Trykk og hold nede i 3 sekunder for å slå av eller på.

Indikatorstatus

Blinker sakte gult	På vei tilbake til ladestasjon for å lade / lavt batteri	Blinker hvit	WI-FI er ikke tilkoblet
Lang blinking gult	Lader	Lang blinking hvit	Venter på nettverkskonfigurasjon
Blinker rødt	Error	Hvit	Slår seg på / oppdaterer firmware
Hvit	På/fungerer som normalt/ helt ladet/ tilkoblet WI-FI		

Installasjon

1. Koble ladestasjonen til stikkontakten.

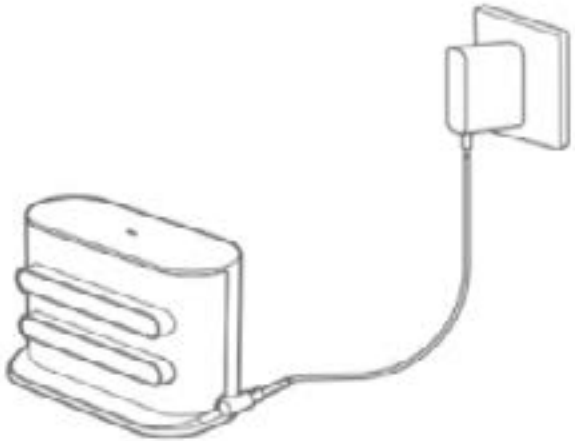

2. Monter sidebørsten i øverste venstre hjørne av støvsugeren, som vist på figuren. En ekstra sidebørste i pakken leveres som reserve og trenger ikke å installeres.

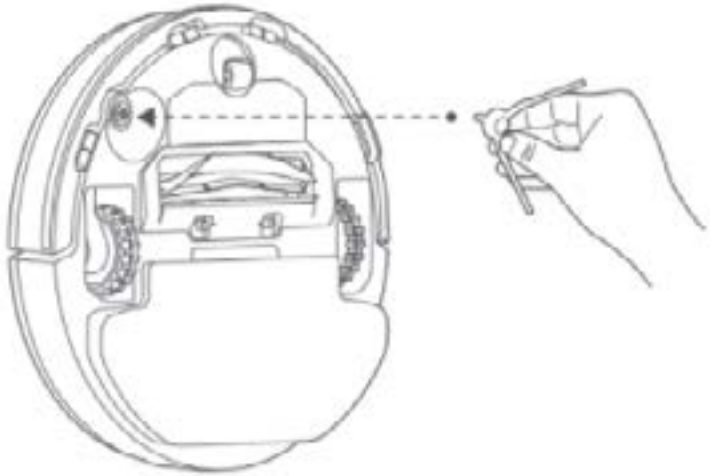

3. Plasser ladestasjonen på et jevnt underlag mot en vegg.

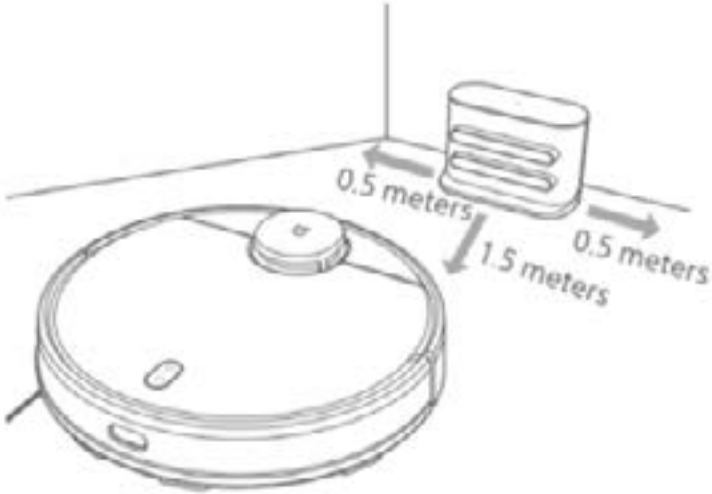

4. Når du bruker støvsugeren for første gang, trykk og hold inne ⏻ -knappen inne i 3 sekunder for å slå den på. Når indikatoren lyser, plasserer du støvsugeren manuelt på ladestasjonen for å lade. Så er det bare å trykke på ⌂ -knappen mens støvsugeren rengjør, så går den automatisk til ladestasjonen for å lade opp.

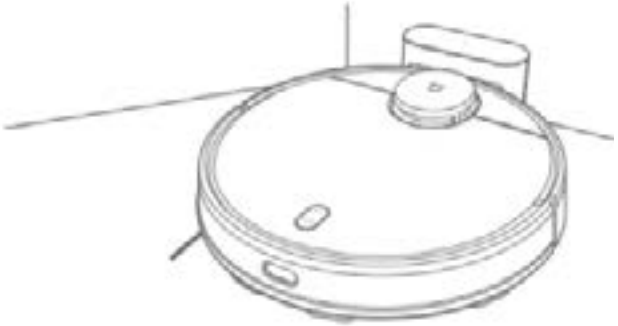

Hvitt: Slått på / fungerer normalt / fulladet / Wi-Fi-tilkoblet
Sakte blinkende gult: Lader
Blinker rødt: Feil

Installere tilbehør for ønsket modus

Ryddemodus: Installer støvbeholderen eller 2-i-1 støvrommet med vannbeholder.

1. Åpne dekselet til støvsugerenog plasser støvbeholderen eller 2-i-1 støvbeholderen med vannbeholder i den viste retningen til den låses på plass

2. Slå på støvsugeren. Den er nå klart for å begynne å rengjøre.

Støvsuging og moppemodus: Installer 2-i-1 støvbeholder med vannbeholder, mopholder og mopp.

1. Åpne lokket på vannbeholderen, fyll opp reservoaret, og fest den på igjen

2. Sett 2-i-1 støvbeholderen med vannbeholder inn i støvsugeren til den låses på plass.

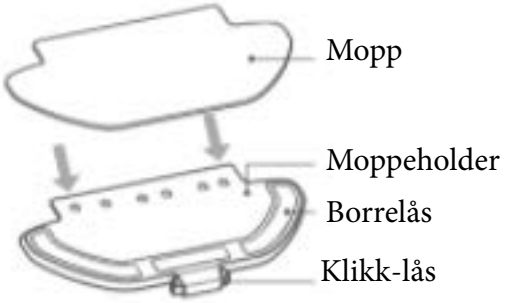

3. Fest moppen til moppeholderen og fest borrelåsen

4. Fest klemmefestene, installer moppholderen vannrett i bunnen av støvsugeren, som illustrert

5. Slå på støvsugeren. Nå er den klar til å begynne å støvsuge og moppe.

Forholdsregler:

1. Ikke plasser ladestasjonen hvor den står i direkte sollys.
2. Forsikre deg om at det er 0,5 meter eller mer åpen plass på hver side av ladestasjonen og mer enn 1,5 meter foran.
3. Hvis støvsugeren ikke klarer å slå seg på, på grunn av lite batteri, plasser den direkte på ladestasjonen for å lade den.
4. Støvsugeren slås automatisk på når den er på ladestasjonen.
5. Støvsugeren kan ikke slås av når den er på ladestasjonen.
6. Fjern vannbeholderen og moppholderen når støvsugeren lader eller ikke er i bruk.
7. Bruk virtuelle vegger eller sett begrensede områder for teppebelagte områder for å forhindre at støvsugeren setter seg fast på teppet.
8. Rengjør støvbeholderen regelmessig for å forhindre overflødig ansamling av smuss. Dette kan redusere ytelsen til støvsugeren.
9. I ryddemodus kan støvsugeren rengjøre med enten støvbeholderen eller 2-i-1 støvbeholder med vannbeholder installert.

Hvordan bruke støvsugeren

Slå av og på

Når støvsugeren er på ladestasjonen, slås den automatisk på og kan ikke slås av. For å slå på støvsugeren manuelt, trykk og hold ⏻ -knappen inne til indikatoren lyser. Når støvsugeren er i ventemodus og ikke på ladestasjonen, hold inne ⏻ -knappen for å slå den av.

Rengjøring

Slå på støvsugeren og trykk deretter på ⏻ -knappen. Avhengig av tilbehøret som er installert, vil støvsugeren automatisk begynne å støvsuge eller moppe.

Lading

Slå på støvsugeren og trykk deretter på ⌂ -knappen for å sende støvsugeren til ladestasjonen for å lading.
Når støvsugeren fullfører rengjøringen, vil den automatisk gå tilbake til ladestasjonen for å lade og indikatoren vil starte å blinker gult.
Hvis støvsugeren begynner å få lavt batterinivå under rengjøring, vil den automatisk gå tilbake til ladestasjonen for å lade.
Når støvsugeren er fulladet, vil den fortsette med å rengjøring der den sluttet.
Hvis støvsugeren slår seg av automatisk på grunn av lavt batterinivå, plasserer du den bare manuelt på ladestasjonen, og sørg for at ladekontaktene har god kontakt.

Pause

Mens støvsugeren er i gang, kan du trykke på hvilken som helst knapp for å sette den på pauserykk deretter på ⏻ -knappen for å fortsette rengjøringen. Trykk på ⌂ -knappen for å avslutte den gjeldende rengjøringen og sende tilbake støvsugeren til ladestasjonen

Hvilemods
Støvsugeren går automatisk i hvilemodus etter 5 minutters uten aktivitet. For å vekke den, trykk på hvilken som helst knapp eller bruk appen.

- Støvsugeren vil ikke gå over i hvilemodus mens den er på ladestasjonen.
- Støvsugeren slås automatisk av etter å ha vært i hvilemodus i 12 timer.

Feilstatus
Hvis det skjer en feil under drift, blinker indikatoren på støvsugeren rødt og du vil høre et stemmevarsel. For å se etter en løsning, vennligst se delen om feilsøking i manualen. Hvis ingen tiltak iverksettes innen 5 minutter, vil støvsugeren automatisk gå over i hvilemodus.

Fylle på vann eller rengjøre mopp under rengjøring
Hvis du trenger å fylle mer vann i støvsugeren eller rengjøre moppen, trykker du på hvilken som helst knapp for å stoppe rengjøringen, og fjern deretter vannreservoaret. Etter å ha fylt på med vann eller rengjort moppen, installer du vannreservoaret og moppen igjen, og deretter trykker du på -knappen for å fortsette rengjøringen.

Rengjøringsinnstillinger
Fire styrkemodus er tilgjengelige i Mi Home / Xiaomi Home-appen: Silent, Standard, Medium og Turbo. Standardmodus er satt som standard.

Ikke forstyrr
I ikke-forstyrr-modus vil ikke støvsugeren fortsette rengjøringen, utføre planlagt opprydding eller stemmevarsler. Ikke forstyrr-modus er aktivert som standard og kan deaktiveres via appen.

Fortsett opprydding
Støvsugeren har en funksjon for å gjenoppta rengjøringen. Hvis støvsugeren begynner å få et lavt batterinivå under rengjøringen, vil den automatisk gå tilbake til ladestasjonen. Når støvsugeren er fulladet, fortsetter den rengjøringen der den slapp. Hvis rengjøringen avsluttes manuelt mens støvsugeren lader, blir ikke rengjøringen gjenopptatt.

Rengjørings soner
Du kan bruke appen til å sette opp et spesifikt området, så vil støvsugeren rengjøre i dette området.

Rengjøring der
Du kan angi et spesifisert område på kartet via appen, deretter vil støvsugeren automatisk navigere til dette området og rengjøre i et kvadratformet område på 2 x 2 meter.

Planlagt opprydding
Du kan sette opp rengjøringstider i appen. Støvsugeren vil på dette tidspuktet automatisk starte rengjøringen, og deretter returnere til ladestasjonen ved fullført rengjøringen. Merk: Støvsugeren vil ikke utføre planlagte rengjøringer når ikke-'forstyrr-modus er aktivert.

Virtuelle vegger / begrensede områder
Du kan sette opp virtuelle vegger og begrensede områder i appen for å forhindre at støvsugeren beveger seg inn i områder du ikke ønsker å rengjøre.

Smart kartlegging
Du kan bruke appen til å aktivere smart kartlegging. Dette gjør at støvsugeren oppdatere kartet automatisk etter å ha fullført en rengjøringing.

Koble til Mi Home/Xiaomi Home Appen

Dette produktet fungerer med Mi Home / Xiaomi Home-appen. Kontroller enheten din, og koble den og andre smarte enheter med Mi Home / Xiaomi Home-appen.

Skann QR-koden for å laste ned og installere appen. Dersom appen allerede er installert vil du bli sendt videre til oppsettsiden for tilkobling. Du kan også søke etter "Mi Home / Xiaomi Home" i App Store for å laste ned og installere den.

Åpne Mi Home / Xiaomi Home-appen, trykk på "+" øverst til høyre, og følg deretter instruksjonene for å legge til enheten din.
*Appen blir heter Xiaomi Home-app i Europa (med unntak av Russland).
Navnet på appen som vises på enheten din, bør brukes som standard.
Merk: Versjonen av appen kan ha blitt oppdatert. Følg instruksjonene basert på den gjeldende appversjonen.

Tilbakestill Wi-Fi

Når du bytter ruter eller endrer Wi-Fi-passordet, må du tilbakestille Wi-Fi-tilkoblingen til støvsugeren. Slå på støvsugeren, og trykk deretter inn knappene og samtidig i 3 sekunder til du hører talemeldingen "Waiting for the network configuration". Når Wi-Fi-tilkoblingen er tilbakestilt, kan du koble støvsugeren til igjen.
Merk: Bare 2,4 GHz Wi-Fi-nettverk støttes."

Gjenopprette fabrikkinnstillinger

Trykk og hold inne -knappen i 5 sekunder. Når du hører talemeldingen "Factory settings will be restored" trykker du på -knappen igjen i 5 sekunder til det står "Restoring factory settings". Når innstillingene er gjenopprettet, vil alle brukerdata bli slettet, og du får talemeldingen "Factory settings restored successfully".

Stell og vedlikehold

Støvbeholder

1. Åpne dekselet til støvsugeren. Fjern støvbeholderen, og åpne deretter lokket som vist på figuren.

2. Tøm innholdet i støvbehøret.

3. Rengjør støvbeholderen med den medfølgende rengjøringsbørsten.

4. Sett støvbeholderen tilbake i støvsugeren til det klikker på plass, og lukk deretter dekselet til støvsugeren.

2-i-1 Støvbeholder med vannbeholder

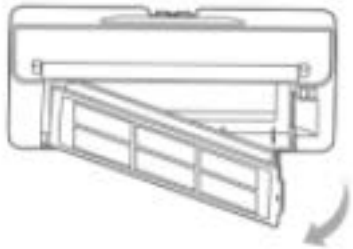

1. Åpne dekselet til støvsugeren og fjern 2-i-1 støvbeholderen med vannbeholder. Fjern deretter filteret som vist på figuren.

2. Tøm innholdet i støvbeholderen. Rengjør innsiden med rengjørings-børsten, og juster deretter filteret og sett det inn igjen.

3. Installer 2-i-1-støvbeholderen med vannbeholder i støvsugeren til det klikker på plass, og lukk deretter dekselet til støvsugeren.

Filter

For å rengjøre filteret i støvbeholderen og 2-i-1 støvbeholder med vannbeholder, fjerner du dem som angitt i diagrammet.

• Etter å ha skyllet filteret med vann, må du sørge for at det er helt tørt før du installerer filteret tilbake i støvbeholderen eller i 2-i-1 støvbeholderen med vannbeholder.
• For å forhindre at filteret blir tett, anbefales det å rengjøre filteret regelmessig med rengjøringsbørsten.
• Det anbefales å bytte ut filteret hver 3. til 6. måned.

Hovedbørste

1. Vipp støvsugeren og klyp på klemmene for å fjerne beskyttelsen til hovedbørsten.
2. Fjern hovedbørsten og festet dens.
3. Bruk rengjøringsbørsten til å rengjøre hovedbørsten.
4. Sett hovedbørsten og festet på plass igjen, sett deretter tilbake og trykk beskyttelsen til hovedbørsten ned igjen til den låses på plass.

Merk: Det anbefales å bytte hovedbørste hver 6.-12. måned for optimal rengjøringseffektivitet.

Sidebørste

Fjern og rengjør sidebørsten med jevne mellomrom. Det anbefales å bytte sidebørste hver 3.-6. måned for optimal rengjøringseffektivitet.

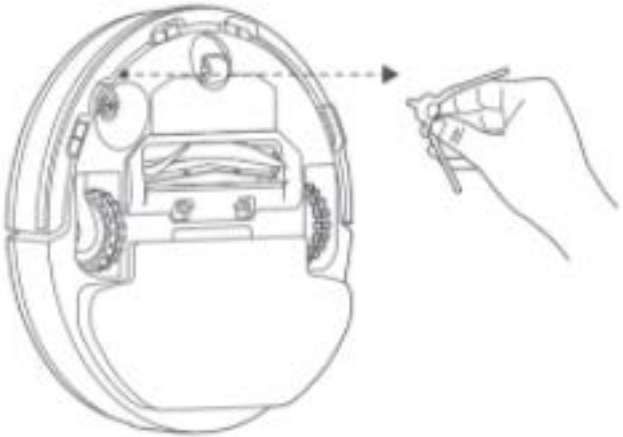

Kantsensor

Rengjør kantsensorene hver tredje måned med en myk klut.

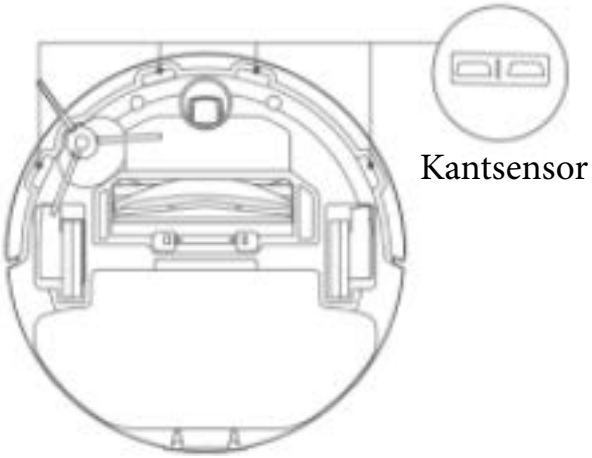

Vanlige spørsmål

Problem	Mulig årsak
Støvsuger slår seg ikke på	1. Batterinivået er lavt. Lad opp støvsugeren og prøv igjen. 2. Temperaturen er for lav (under 0 ° C) eller for høy (over 40 ° C).
Støvsuger starter ikke rengjøring	Batterinivået er for lavt. Lad opp støvsugeren og prøv prøv på nytt.
Støvsugeren returner-er ikke til ladestasjo-nen	1. Det er for mange hindringer rundt ladestasjo-nen. Plasser ladestasjonen på et mer åpent om-råde. 2. Støvsugeren er for langt unna ladestasjonen. Flytt den nærmere ladestasjonen og prøv igjen.
Støvsugeren fungerer ikke	Slå av støvsugeren og slå den på igjen.
Støvsugeren lager en merkelig lyd	Noe kan ha satt seg fast i hovedbørsten, sidebørsten eller venstre / høyre hjul. Slå av støvsugeren og rengjør delene.
Støvsugeren rengjør ikke lenger effektivt eller etterlater støv	1. Støvbeholder er full. Tøm innholdet. 2. Filteret er blokkert. Vennligst rens det. 3. En fremmed gjenstand har satt seg fast i hov-edbørsten. Vennligst rens den..
Støvsuger kan ikke koble til Wi-Fi	1. Wi-Fi-signal er for svakt. Sjekk at støvsugeren er i et område med god Wi-Fi-dekning. 2. Det er noe galt med Wi-Fi-tilkoblingen. Til-bakestill Wi-Fi og last ned den nyeste versjonen av appen, og prøv deretter å koble til på nytt

Problem	Mulig årsak
Støvsugeren fortsetter ikke opprydningen	1. Sjekk at støvsugeren ikke er i Ikke forstyrr-modus, noe som forhindrer at den fortsetter rengjøringen. 2. Støvsugeren vil ikke gjenoppta rengjøringen hvis den har blitt satt på lading manuelt eller den har blitt lagt på ladestasjonen.
Støvsugeren går ikke tilbake til ladestas-jonen etter å ha blitt flyttet	1. Det er for mange hindringer rundt ladestasjonen. Plasser den på et mer åpent område. 2. Støvsugeren er for langt unna ladestasjonen. Flytt den nærmere og prøv igjen. Hvis du flytter støvsugeren i en betydelig avstand, kan det føre til at den kartlegger rommene på nytt. Hvis den er for langt fra ladestasjonen, kan det hende at den ikke automatisk kan komme tilbake på egen hånd, i hvilket tilfelle må du plassere den manuelt på ladestasjonen.
Støvsugeren lader ikke	Forsikre deg om at det er nok åpen plass rundt ladestas-jonen og at ladekontaktene er frie for støv og annet rusk.
Støvsuger utfører ikke planlagt rengjøring	Sjekk at støvsugeren er koblet til nettverket, ellers vil den ikke kunne synkronisere med appen og utføre plan-lagte rengjøringer.
Støvsugeren fortsetter å logge seg av Wi-Fi.	Sjekk at støvsugeren er tilkoblet nettverket og forblir innenfor Wi-Fi-området til enhver tid.
Støvsugeren kan ikke kobles til “viomi-vac-uum-v7 miapXXXX” i appen	Forsikre deg om at ladestasjonen og støvsugeren er i rekkevidde av Wi-Fi-et og har et godt signal. Følg instruksjonene i bruksanvisningen for å tilbakestille Wi-Fi-tilkoblingen og koble sammen dem igjen..

Feilsøking

Feil	Løsning
Feil 1: Forsikre deg om at laseravstandsføleren ikke er hindret	Fjern eventuelle fremmedlegemer som kan blokkere eller hindre laserdistansesensoren, eller flytt støvsugeren til et nytt sted og aktiver den på nytt.
Feil 2: Tørk av kantsensoren, flytt støvsugeren til et nytt sted og aktiver det på nytt.	En del av støvsugeren kan være over bakkenivå, plasser støvsugeren på nytt sted og aktivere den på nytt. Kantsensorene kan være skittne, tørk av dem.
Feil 3: Sterkt magnetfelt oppdaget, reaktiver støvsugeren lengre borte fra virtuelle vegger	Støvsugeren kan være for nær en virtuell vegg. Flytt støvsugeren til et nytt sted og aktiver den på nytt.
Feil 4: Tøm kollisjonssensoren for fremmedlegemer.	Kollisjonssensoren kan sitte fast. Trykk forsiktig på den flere ganger for å fjerne fremmedlegemer. Hvis ingenting faller ut, flytter du støvsugeren til et annet sted og aktiverer den på nytt.
Feil 5: Støvsugeren oppererer ved en unormal temperatur.	Driftstemperaturen til støvsugeren er for høy eller for lav. Vent til temperaturen normaliseres, og prøv igjen.
Feil 6: Ladefeil. Prøv å rengjøre ladekontaktene.	Tørk ladekontaktene både på ladestasjonen og støvsugeren med en tørr klut
Feil 7: Plasser støvsugeren på jevn overflate og aktiver den på nytt.	Støvsugeren vippes ved oppstart. Flytt støvsugeren til en jevn overflate og aktiver den på nytt. Du kan også tilbakestille nivået av støvsugeren i appen og deretter aktivere det på nytt.

Feil	Løsning
Feil 8: Installer støvbeholderen og filteret på nytt.	Sjekk at støvbeholderen og filteret er riktig installert. Hvis feilen vedvarer, kan du prøve å bytte ut filteret.
Feil 9: Flytt støvsugeren til et nytt sted og aktiver den på nytt.	Et hjul kan over bakkenivå. Plasser støvsugeren på nytt og aktiver den på nytt.
Feil 10: Fjern eventuelle hindringer rundt støvsugeren.	Støvsugeren kan ha satt fast. Fjern eventuelle hindringer.
Feil 11: Sjekk at vannbeholderen er riktig installert	Sjekk at vannbeholderen eller 2-i-1 støvbeholderen med vannbeholder er ordentlig montert.
Feil 12: Sjekk at moppen er riktig installert.	Sjekk at moppholderen og moppen er ordentlig installert.
Feil 13: Kan ikke gå tilbake til ladestasjon.	Plasser støvsugeren på ladestasjonen
Feil 14: Lavt batteri Vennligst lad.	Plasser støvsugeren på ladestasjonen, og aktiver den deretter igjen etter at den er fulladet.
Feil 15: Fjern moppen.	Fjern moppen og holderen, og aktiver deretter støvsugeren.

Spesifikasjoner

Støvsuger

Navn: Mi Robot Vacuum-Mop P (Smart Vacuum)
Model: STYTJOZYM
Størrelse: $350 - 94.5 mm
Nominell inngangsspenning: 20 V -
Nominell inngangsstrøm:1.2A
Nominell effekt: 33 W
Batterikapasitet: 3200 mAh
Batterispenning:14.8V
Nettovekt: 3.6 kg
Ingen sensor
Trådløs tilkobling: Wi-Fi IEEE 802.11b/g/n 2.4 GHz

Ladestasjon

Model: STYTJO2YM
Nominell utgangsspenning: 20 =
Rated Output Current: 1.2 A
Nominell utgangsstrøm: 152*74.6*99.5 mm

Power Adapter

Model: BLJ24W200120P-V
Input: 100-240 V-, 50/60 Hz, 0.6A
Output: 20 V -1200 mA

Elektrisk Diagram

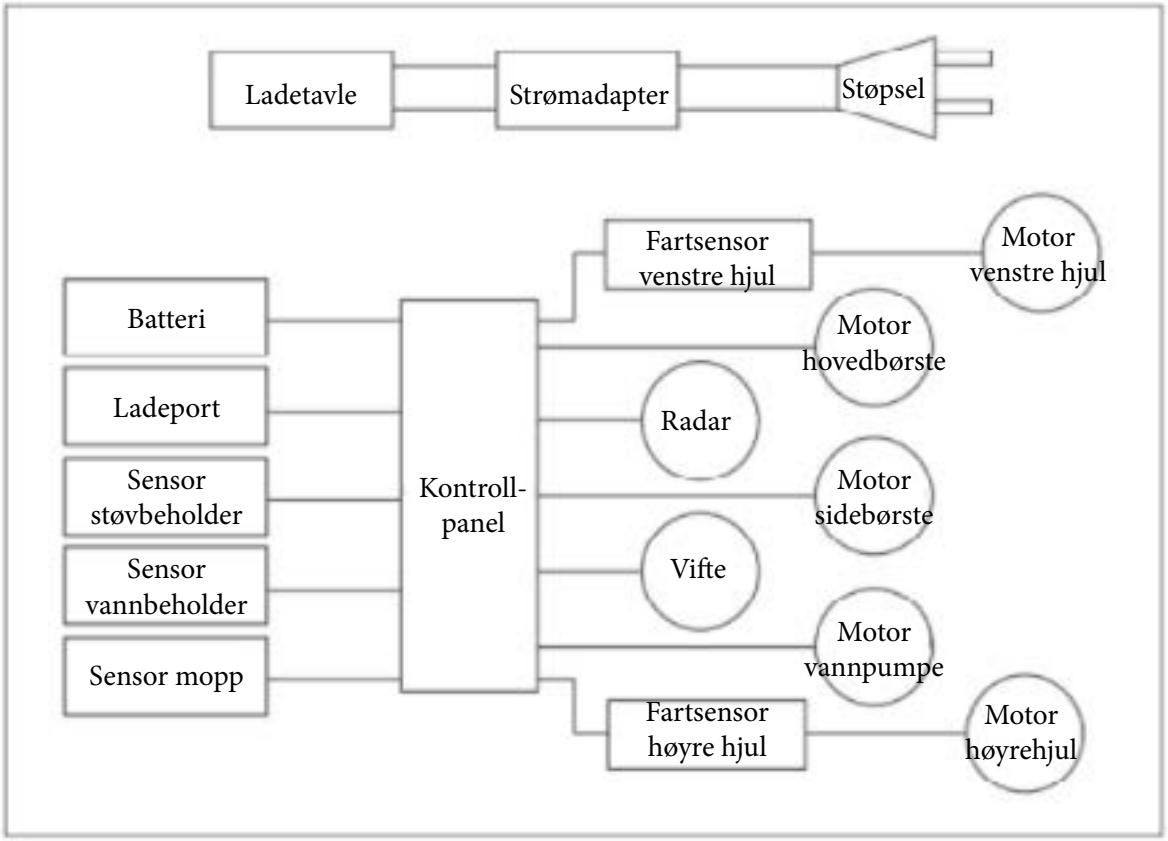

WEEE-informasjon

Alle produkter som har dette symbolet elektrisk og elektronisk utstyr (WEEE som i direktiv 2012/19 / EU) som ikke bør blandes med usortert husholdningsavfall. I stedet bør du beskytte menneskers helse og miljøet ved å levere avfallsutstyret til et innsamlingssted for gjenvinning av elektrisk og elektronisk avfall, utnevnt av myndighetene lokalt. Riktig avhending og resirkulering vil bidra til å forhindre potensielle negative konsekvenser for miljøet og menneskers helse. Ta kontakt med installatøren eller lokale myndigheter for mer informasjon om nærmeste miljøstasjon samt vilkår og betingelser for slike innsamlingssteder.